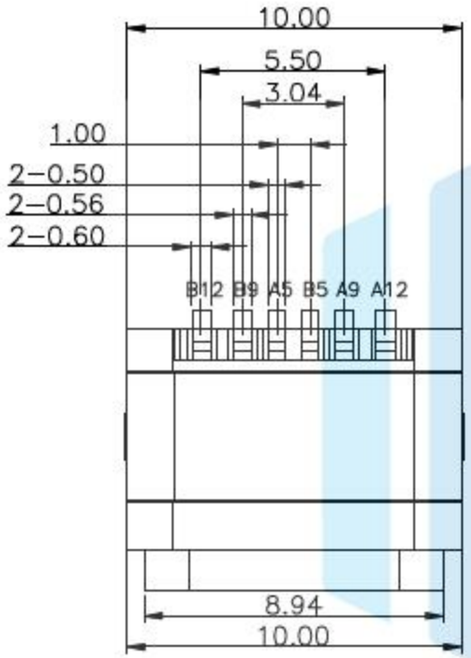

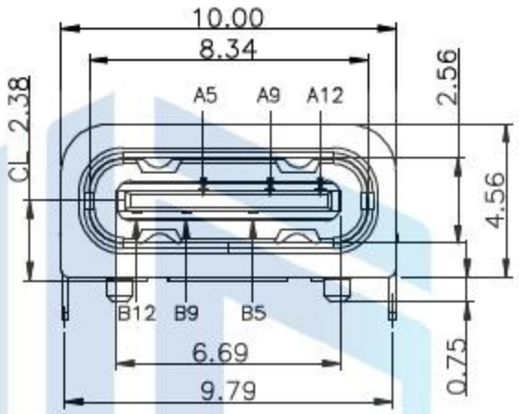

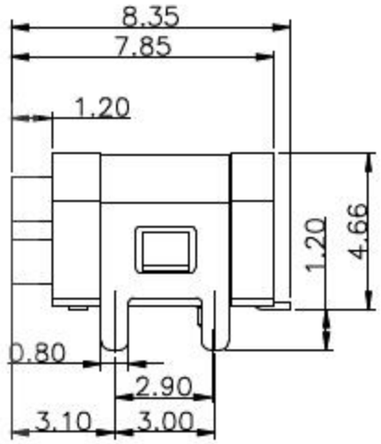

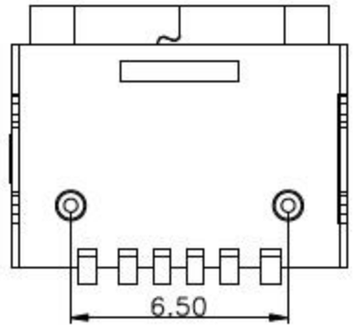

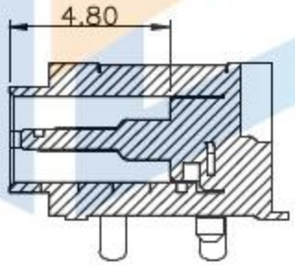

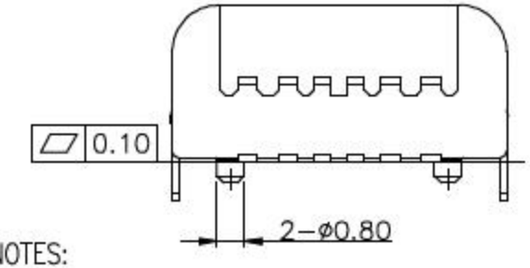

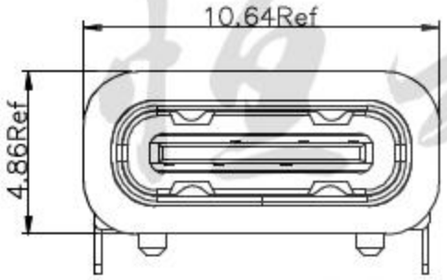

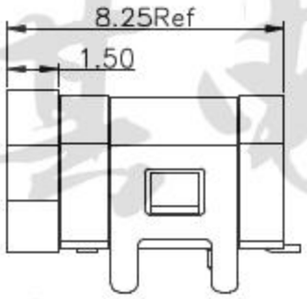

加防水圈示意图

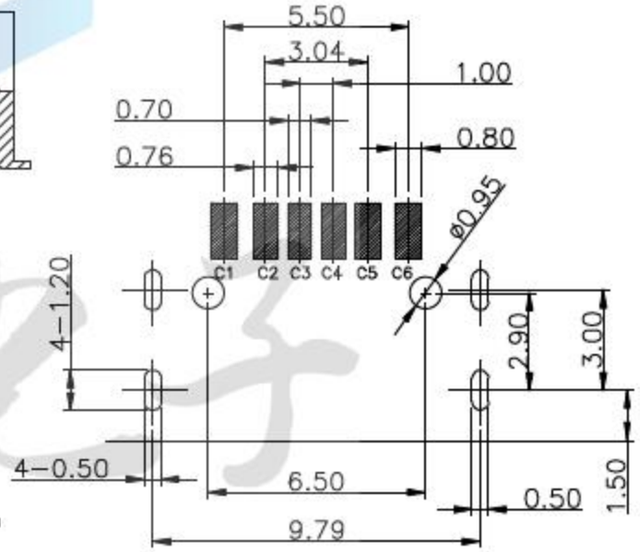

RECOMMENDED P.C.B. LAYOUT

TOLERANCE UNSPECIFIED ±0.05mm

NOTES:

SPECIFICATION:

1. CURRENT RATING: 3.0A MAX
2. VOLTAGE: 100 VAC
3. TEMPERATURE RANGE: -30 °C ~ 85 °C
4. CONTACT RESISTANCE: 40 MILLIONHM MAX
5. INSULATION RESISTANCE: 100 MEGOHMS MIN.
6. LNSERTION FORCE : 5N~20N
7. UNMATING FORCE: 8N~20N
8. DURABILITY: 10,000 CYCLES
9. WATER PROOFNESS:THISPRODUCTIS BASED ON IPX7.
10. PART NUMBER CODE:(产品料号)

设计：	Arvin: 2016.03.08	范围 Range	公差 Tolerance	东莞市恒祺电子科技有限公司
审核：	Arvin:	X.X ±	X.X ±0.30	
校对：	Ru yi:	X.XX ±	X.XX ±0.20	名称:TYPE-C　料号：
比例：	视角关系：	X.XXX ±	X.XXX ±0.10	形号：6PIN板上四脚插板防水型
版次：	图框大小： A4	Angle ±	Angle ±5°	共 张 ，第 张　备注：